商品描述/产品说明

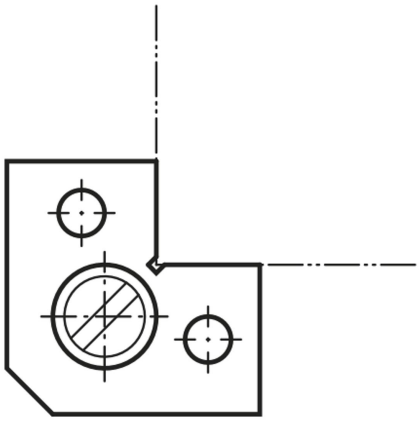

产品说明

材料：
调质钢 1.7225。

规格：
硝化。

图纸

03220-01

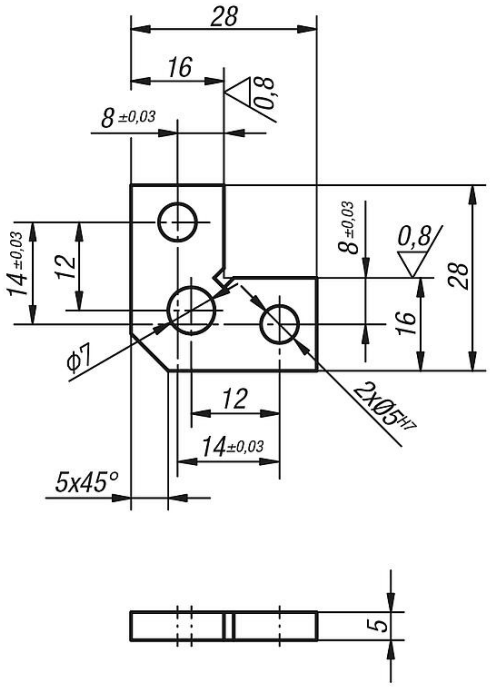

03220-02

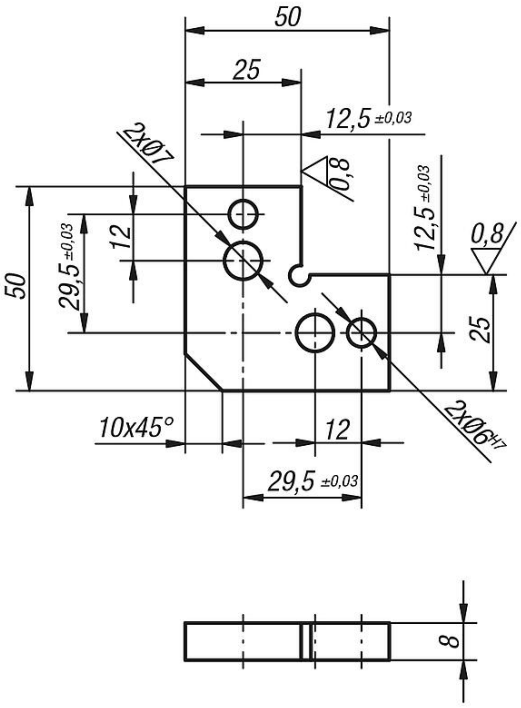

商品概述

订货号	尺寸
03220-01	参见图纸
03220-02	参见图纸

商品概述