商品描述/产品说明

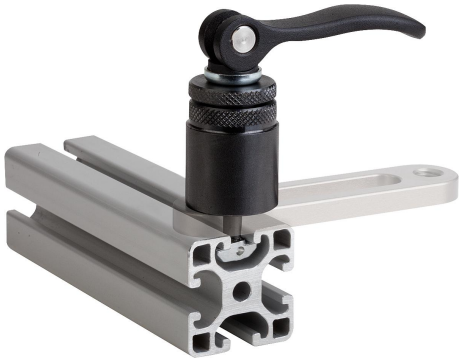

产品说明

材料：
主体，钢制。凸轮手柄，铸铝。

规格：
主体经黑色氧化处理。T 型螺母镀锌。凸轮手柄黑色喷漆。

提示：
将夹持模块从上方装入 T 形槽，通过凸轮手柄夹紧，无需附加工具。

优点：
偏心夹具可以安装到通用铝型材上或 T 形槽台上用于部件和工件的止挡、固定或夹紧。

商品描述/产品说明

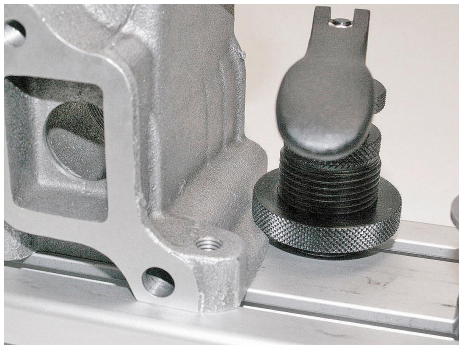

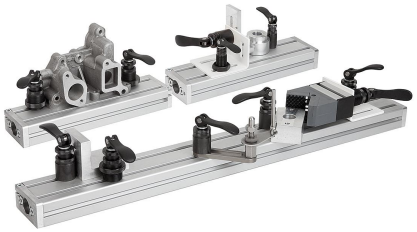

图纸

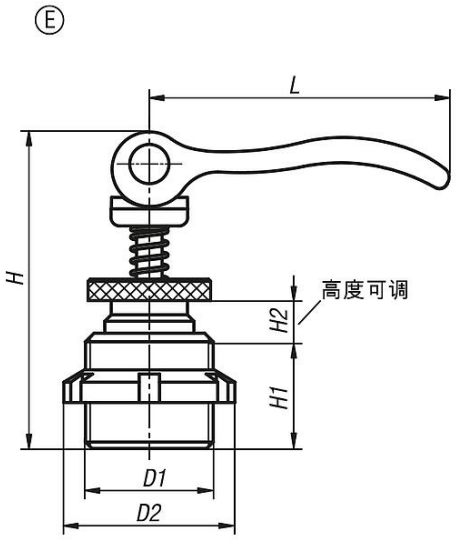

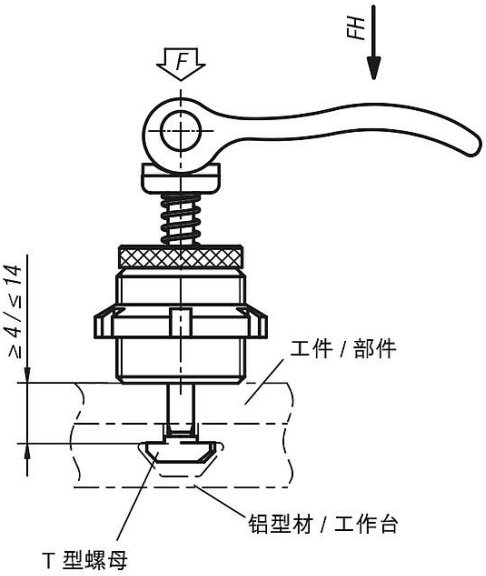

商品概述

订货号	类型	D1	D2	H	H1	H2	L	适用槽宽	夹紧力 F kN	把手施力 FH N
10500-41150706	E	M15X1	25	39	14	7	35	6	1,5	90
10500-41200908	E	M20X1	32	50	18	9	52	8	2,5	100